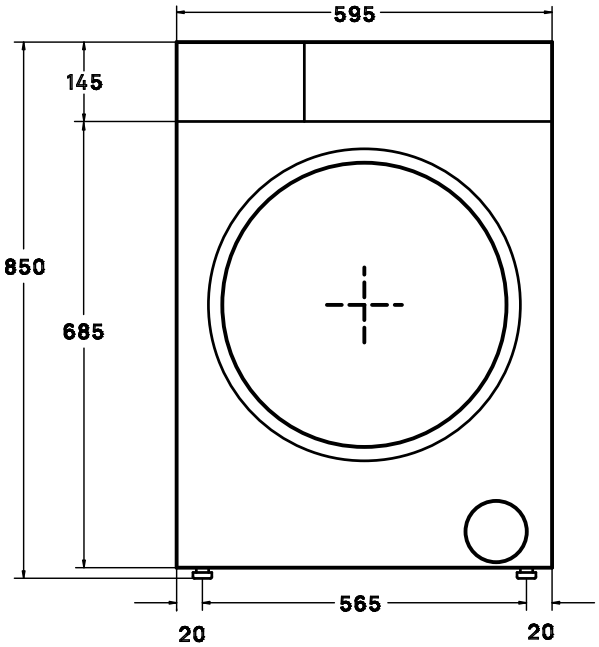
595
145
850
685
565
20
20

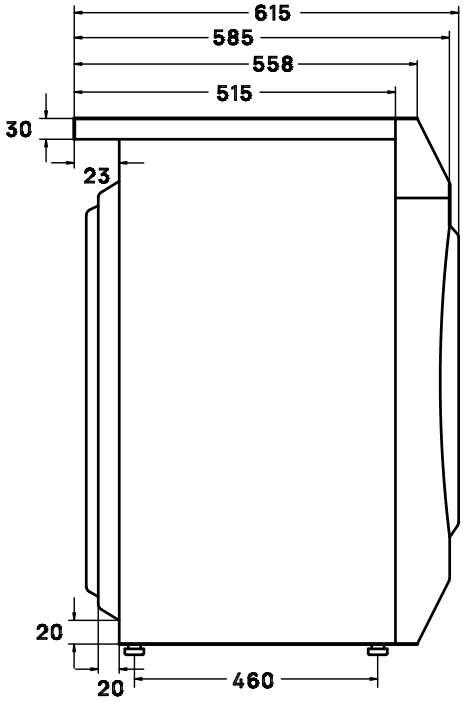
615
585
558
515
30
23
20
20
460

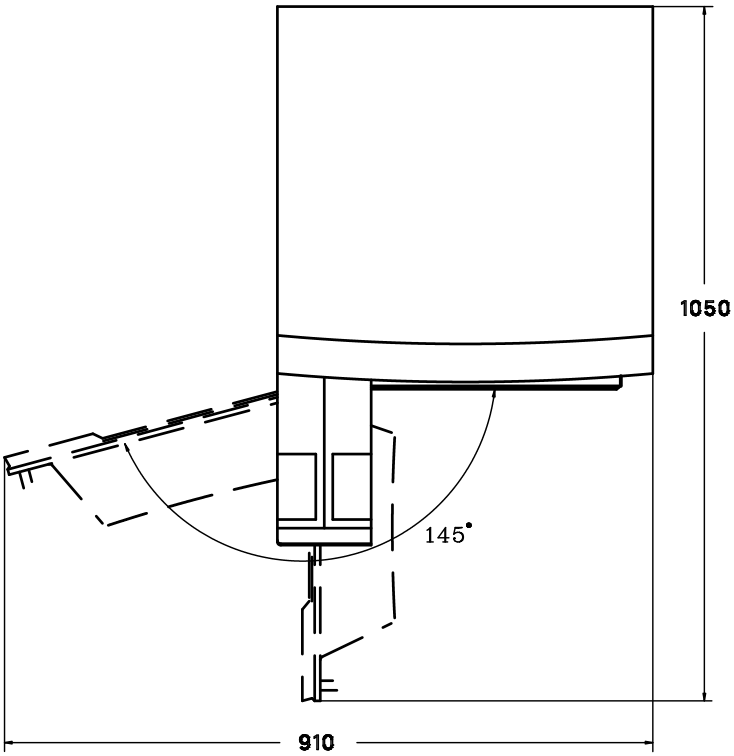
1050
145°
910

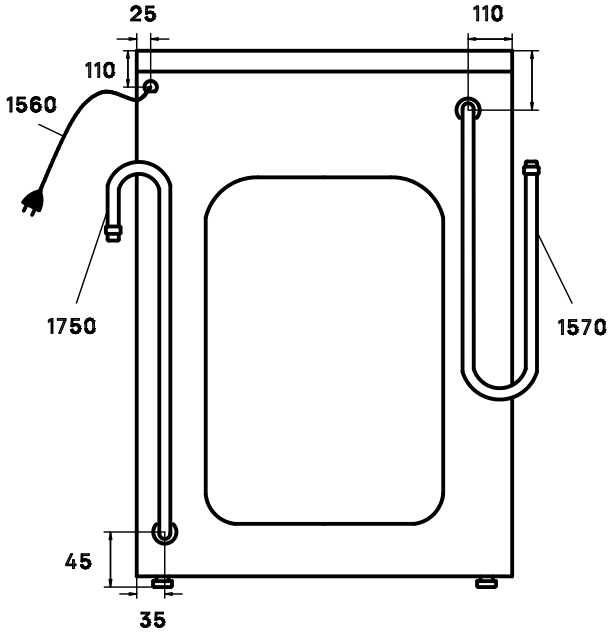
25
110
110
1560
1750
1570
45
35